AMIS
THE HOME OF SIZE REDUCTION

Trituradores // **Granuladores** //
Pulverizadores // Accesorios

GSL // GSE // GSC // GSH // GSP // ZHM

GSL 180
GRANULADOR A PIE DE MAQUINA

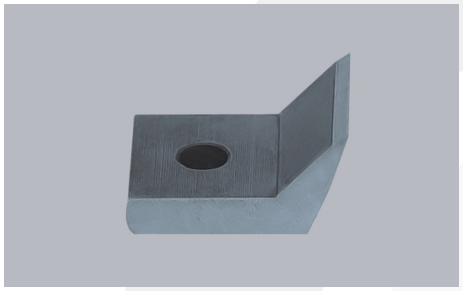

La curvatura de las cuchillas del rotor garantizan un radio constante de corte, que mantiene el "gap" original después del afilado. Así se evitan incómodos ajustes después de la instalación.

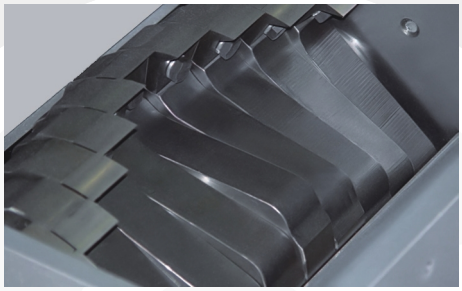

Las cuchillas de rotor escalonadas crean un corte individual lo que incrementa el torque del corte. Por lo que las máquinas de esta serie pueden granular materiales más sólidos y rebarbas más gruesas.

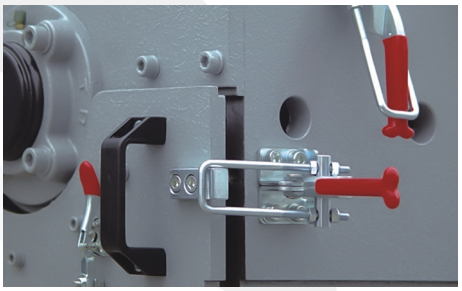

El sistema de cierre que utiliza Zerma permite quitar fácilmente la placa frontal inferior para limpiar el granulador. Dos fuertes abrazaderas aseguran la placa frontal inferior.

DESCRIPCION GENERAL

Los granuladores de baja velocidad en el rango de GSL 180 tienen un rotor escalonado con 180 mm de diámetro y 180 a 430mm de ancho. El rotor lo acciona directamente un motorreductor. La baja velocidad del rotor genera menos ruido y polvo durante el proceso de granulado. Las cuchillas de la serie GSL pueden ser fácilmente afiladas y no necesitan ajustes posteriores. El material se alimenta a la máquina a través de una tolva que amortigua el ruido y que puede ajustarse a distintos usos y formas de alimentación. Dependiendo de las necesidades del usuario, estas máquinas se pueden equipar con amplia variedad de tolvas, éstas se montan en marcos altos o bajos con recipientes de succión o adaptadores para rellenar bolsas. Las abrazaderas de cierre rápido y tuercas manuales facilitan el acceso a la parte interior de la máquina para mantenimiento y limpieza.

VENTAJAS

- **Rotor escalonado con accionado directo**
- **Diseño especial de las cuchillas que no requiere ajustes**
- **Fácil acceso para mantenimiento y limpieza**
- **Baja velocidad del rotor lo que genera menos ruido y polvo**
- **Fácil de adaptar para diversos usos**

APLICACIONES

Los granuladores de baja velocidad de la serie 180 se utilizan principalmente en procesos de inyección y soplado a pie de máquina para triturar coladas y rebarbas. Los granulos resultantes retornan inmediatamente al proceso de producción. Estas máquinas también se pueden utilizar en la línea de reciclado de los productos rechazados. Los distintos tipos de tolvas y marcos permiten integrar estos molinos a la mayoría de las máquinas de inyección y robots.

TGMM
Técnicas de Gestión y Maquinaria Medioambiental, S.L.
Venta, alquiler financiación de maquinaria nueva y usada, proyectos llave en mano
unoreciclaje.com
Distribuidor para España y América Latina

amis®
RECYCLING TECHNOLOGY
NEW AND SECOND HAND

GSL
GRANULADOR A PIE DE MAQUINA

REDUCCION DE PLASTICO

AMIS THE HOME OF SIZE REDUCTION

amis RECYCLING TECHNOLOGY NEW AND SECOND HAND

ESPAÑOL

REDUCCION DE PLASTICO
REDUCCION DE LLANTAS
REDUCCION DE MADERA
REDUCCION DE DESECHO ELECTRONICO

ESPECIFICACIONES

Tipo GSL	180/120	180/180	180/300	180/430
Diámetro del rotor (mm)	180	180	180	180
Ancho del rotor (mm)	120	180	300	430
Velocidad del rotor (rpm)	150	150	150	150
Potencia (kW)	2.2	3	4	4
Cuchillas de rotor (pzs)	12	18	30	45
Cuchillas fijas (filas)	2	2	2	2
Tamaño de criba/tamiz (mm)	>5	>5	>5	>5
Peso aproximado (kg)	130	140	180	250
A (mm)	835	890	1095	1240
B (mm)	610	610	610	810
C (mm)	460	460	460	550
D (mm)	345	345	345	430
E (mm)	345	345	345	290
F (mm)	455	455	455	615

DIMENSIONES

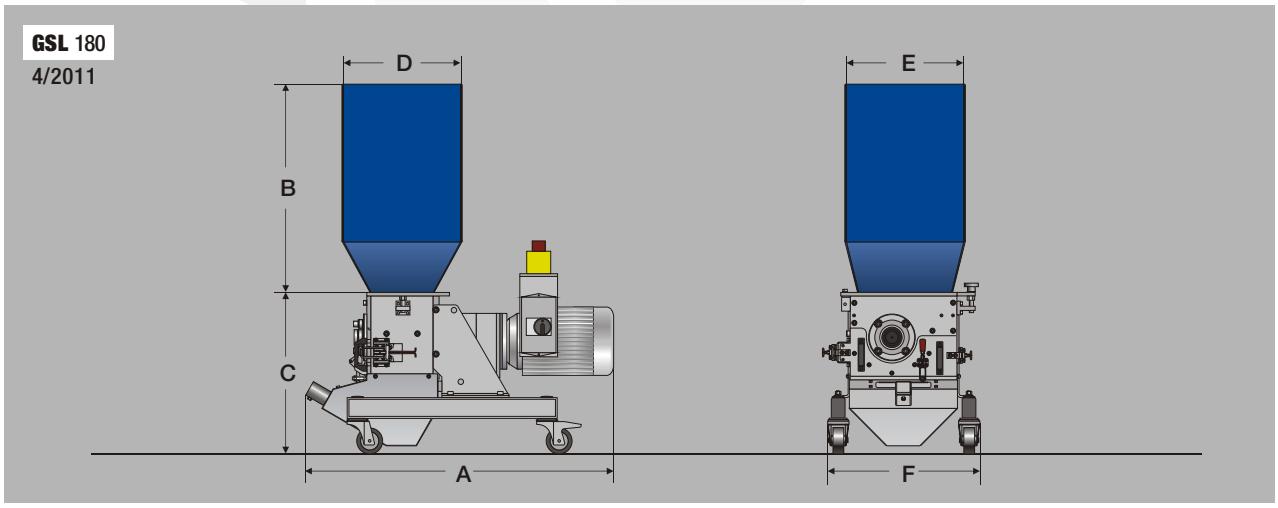

Sujeto a cambios técnicos

amis RECYCLING TECHNOLOGY NEW AND SECOND HAND

AMIS MASCHINEN-VERTRIEBS GMBH
IM ROHRBUSCH 15 I 74939 ZUZENHAUSEN I ALEMANIA
TEL.: +49 (0)6226-7890-0 I FAX: +49 (0)6226-7890-222
E-MAIL: INFO@AMIS.DE

TGMM
Técnicas de Gestión y Maquinaria Medioambiental, S.L.
Venta, alquiler financiación de maquinaria nueva y usada, proyectos llave en mano
unoreciclaje.com
Distribuidor para España y América Latina

Gremio Toneleros 34 - Polígono Son Castelló
07009 - Palma de Mallorca - Spain - España
Teléfono +34 971 020 031
Cel +34 699 309 129
Fax +34 971 020 022
Web www.unoreciclaje.com
E-Mail uno@unoreciclaje.com